SSC
SKELLEFTEÅ SNICKERICENTRAL

Infinity – Utvändiga skjutdörrar

Skjutdörrar med unika detaljer

Eleganta skjutdörrar med glas hela vägen ut till tätningslisterna på dörren. Det ger inte bara ett exklusivt utseende utan borgar för en hållbar produkt med minimalt underhåll.

Dörren glider lätt på insidan utan risk för smuts och löv skall påverka skenor och hjul. Även om det ligger snö eller annat mot dörren så går den lätt att öppna.

Vi erbjuder en stor variation av glas för de mest varierande förhållanden. Oavsett om det är ljudet, ljuset eller bara bekvämligheten du är ute efter så har vi en lösning för dig.

Naturligtvis uppfyller vi säkerhetskraven enligt BBR.

Alla skenor och beslag levereras i natur-kulör. Trädetaljer målas som standard vita NCS S 0502-Y, men går att få i de flesta kulörer. Aluminiumbeklädnad finns standardvita NCS S0502-Y men går att få i ett antal olika RAL kulörer.

Skräddarsytt efter dina behov

I vårt sortiment finns inga fasta storlekar och medstor flexibilitet anpassar vi våra skjutdörrspartier efter respektive projekt. Stora som små projekt är lika viktiga och anpassningar för unika lösningar försöker vi alltid tillgodose.

TRÄ – ALUMINIUM

Karmdjup 181 / 164mm

Aluminiumutsida samt karmar målas standard vita NCS S0502-Y. Tröskel samt invändiga profiler natureloxerade.

3-Glas isolerruta vilket ger U-värde 0,8 på hela konstruktionen. Kan kombineras med solskyddsglas och ljudlamell för optimala prestanda.

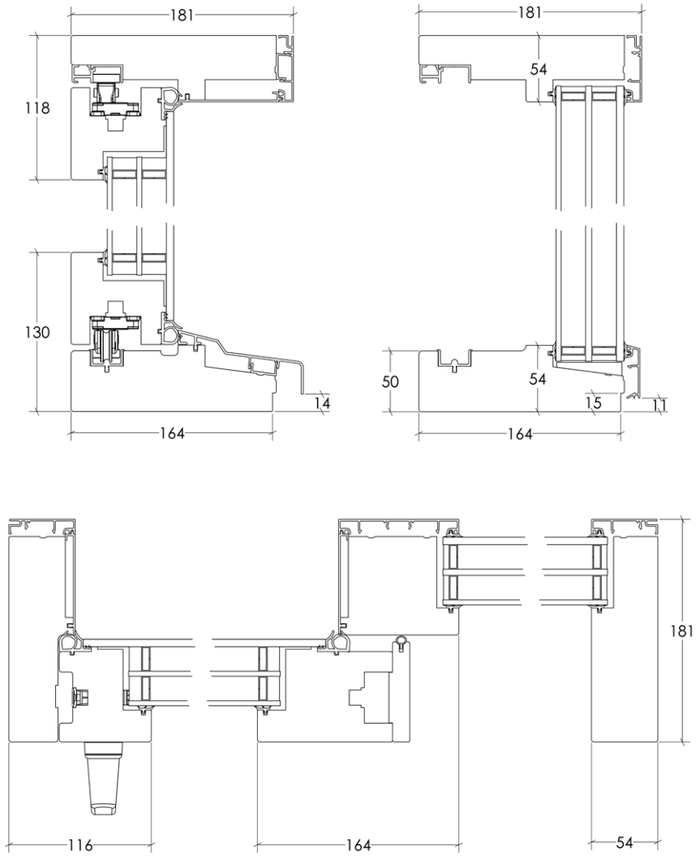

HELTRÄ

Karmdjup 181 / 178mm

Karmar målas standard vita NCS S0502-Y. Tröskel samt invändiga profiler natureloxerade.

3-Glas isolerruta vilket ger U-värde 0,8 på hela konstruktionen. Kan kombineras med solskyddsglas och ljudlamell för optimala prestanda.

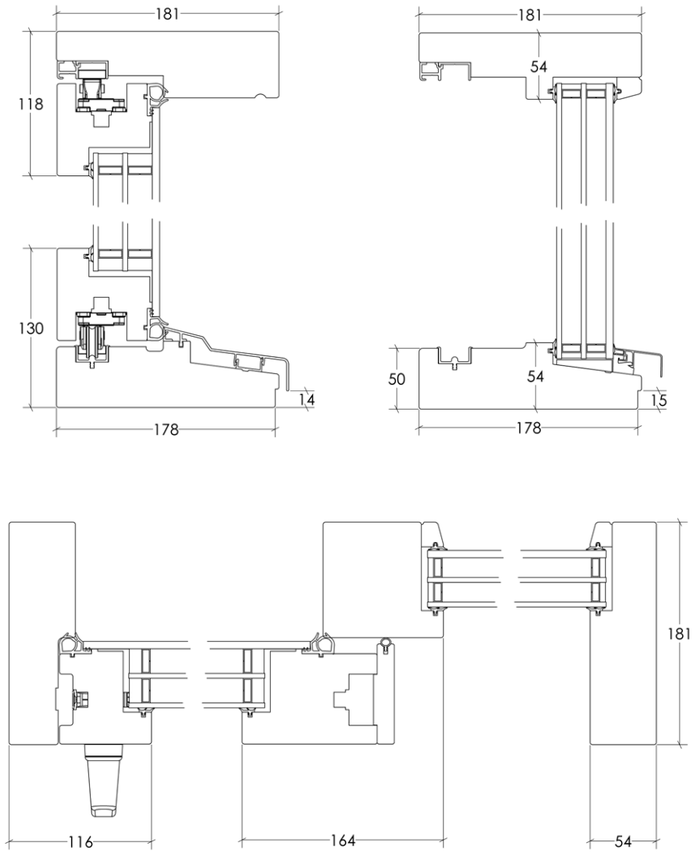

FAST FÖNSTER

Karmdjup från 115 – 181 mm

3-Glas isolerruta vilket ger U-värde 0,8 på hela konstruktionen. Kan kombineras med solskyddsglas och ljudlamell för optimala prestanda.

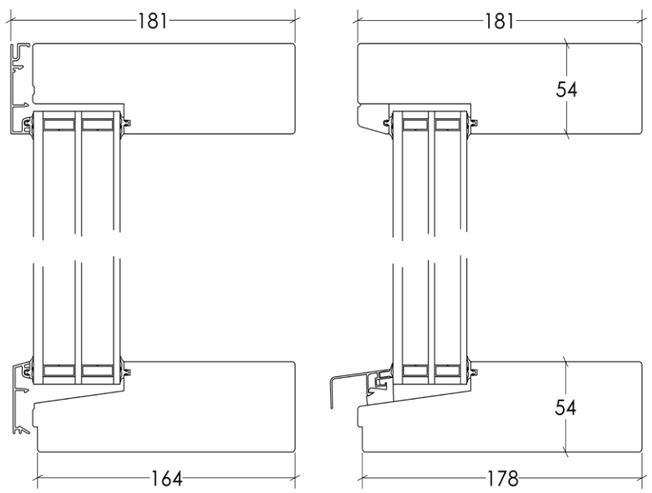

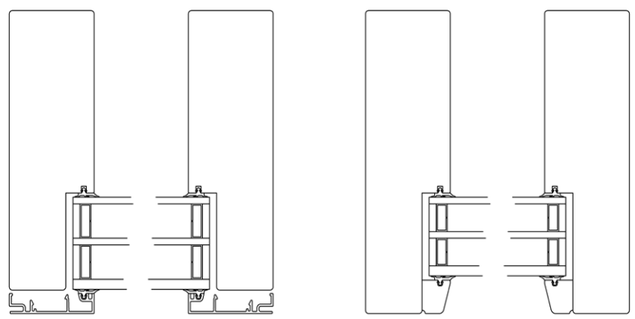

Standardfärger för aluminiumutsida

0502-Y	6009	9010	6003	3011	7004	7012	9006	8017	9005	0500-N

Färger kan avvika från verkligheten

	Typ	Min. bredd	Min. höjd	Max. bredd	Max. höjd
	IF-R Skjutdörr öppnas till vänster sett från insidan.	1860mm	1945mm	3280mm	2450mm
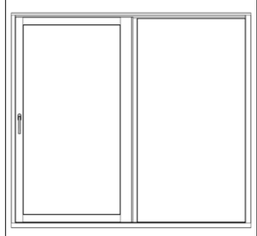	R-IF Skjutdörr öppnas till höger sett från insidan.	1860mm	1945mm	3280mm	2450mm
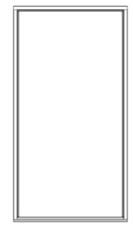	F Fast fönster	300mm	300mm	3280mm	3280mm

Infinity skjutdörrar tillverkas med steppat glas, glaset på dörren täcker hela utsidan. En dörr utan glaslister på utsidan medför väsentlig mindre risk att klämma sig då dörren öppnas. Detta innebär att inget handtag går att få monterat på utsidan. Låsbart handtag finns som tillval.

Vid montering krävs stöd under hela karmens bredd för att bära tyngden från partiet. Vi rekommenderar att karmbottenstycket sänks ner 30-45 mm för en så låg övergång som möjligt.

Vid bredd 1860 får man ett fritt passermått på 830mm. Detta kan beräknas genom att ta Bredd / 2 – 100.

SKELLEFTEÅ SNICKERICENTRAL

0910-72 59 00
kundservice@sscgroup.se
www.sscgroup.se

SSC är Nordens ledande leverantör av snickeriprodukter. Det breda utbudet omfattar högklassiga produkter och tjänster som gör det lättare att skapa unika miljöer i trä. SSC arbetar kontinuerligt med att stärka sin position som objektspecialist på den nordiska marknaden.